Центробежные AC–вентиляторы с впередзагнутыми лопатками

одностороннего всасывания, ∅ 225

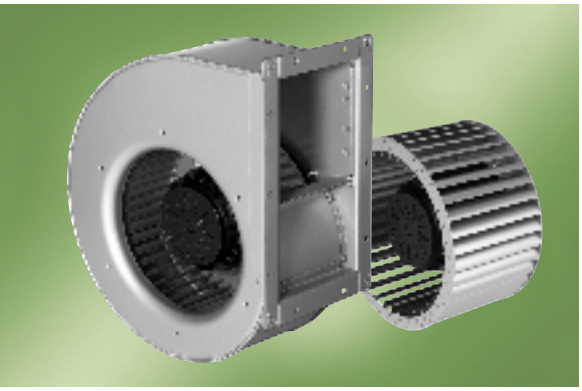

- **Материал:** Спиральный корпус и рабочее колесо из оцинкованной листовой стали
- **Класс защиты:** IP54 (с учетом отверстий для стока конденсата)
- **Класс изоляции:** "F"
- **Защита двигателя:** с выведенными концами термопредохранителя.
- **Сертификаты:** CE

ЭБМ-ПАПСТ · Мульфинген

Номинальные параметры

Тип	Двигатель	Характеристика	Номинальное напряжение	Частота	Частота вращения	Потребляемая мощность	Потребляемый ток	Конденсатор	Диапазон применения, не менее	Допустимая температура окружающей среды	Масса	Схема подключения
			В	Гц	мин⁻¹	Вт	А	мкФ/В	Па	°C	кг	
G4D 225-FK10 -03	M4D094-FA	①	400 Y	50	1350	380	0,75	---	0	-40..+90	9,5	3b)
R4D 225-AK10 -06			400 Y	60	1500	540	0,94	---	50	-40..+55	6,5	
G4D 225-GK10 -03[2][3]	M4D094-FA	②	400 Y	50	1310	460	0,85	---	0	-40..+75	9,7	3b)
			400 Y	60	1520	515	0,90	---	200	-40..+60		
G4E 225-DK05 -03	M4E094-FA	③	230	50	1330	395	1,98	6,0/450	0	-40..+70	9,6	1b)
R4E 225-BK05 -03			230	60	1500	500	2,30	6,0/450	100	-40..+50	6,6	
G4E 225-EK05 -03[3]	M4E094-FA	④	230	50	1260	485	2,30	6,0/450	0	-40..+55	9,8	1b)
			230	60	1470	510	2,30	6,0/450	200	-40..+45		

Компания оставляет за собой право на изменения

[1] В рабочей точке с максимальной нагрузкой [2] На заказ для 400 В AC Δ/Y – для двух значений частоты вращения
[3] Измерение проводилось с выпускным каналом (длина 1 м – выступающий диффузор)

		n [мин⁻¹]	P_1 [Вт]	I [A]	Lp_A [дБА]
①	❶	1380	325	0,69	71
①	❷	1420	228	0,60	67
②	❶	1345	388	0,76	74
②	❷	1400	271	0,64	69

Характеристики

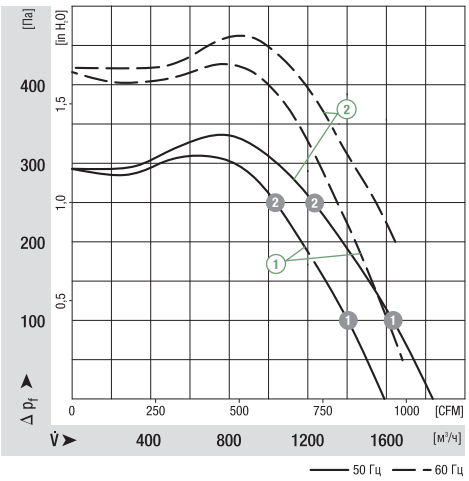

		n [мин⁻¹]	P_1 [Вт]	I [A]	Lp_A [дБА]
③	❶	1365	339	1,75	67
③	❷	1415	255	1,46	70
④	❶	1320	401	2,00	74
④	❷	1395	292	1,57	69

Характеристики

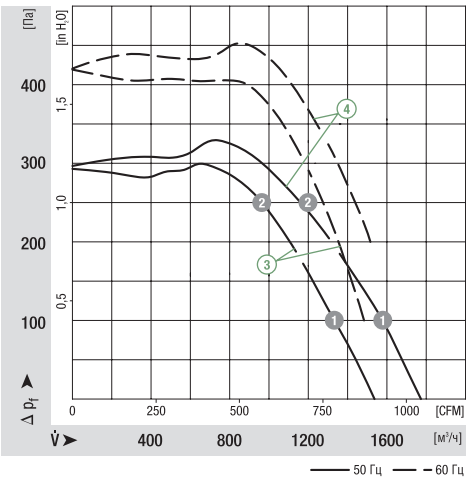

ebmpapst

Размеры

Тип	C	D	E	S
G4D 225-FK10 -03 **R4D 225-AK10 -06**	200	180	146	90
G4D 225-GK10 -03	304	284	250	180
G4E 225-DK05 -03 **R4E 225-BK05 -03**	200	180	146	90
G4E 225-EK05 -03	304	284	250	180

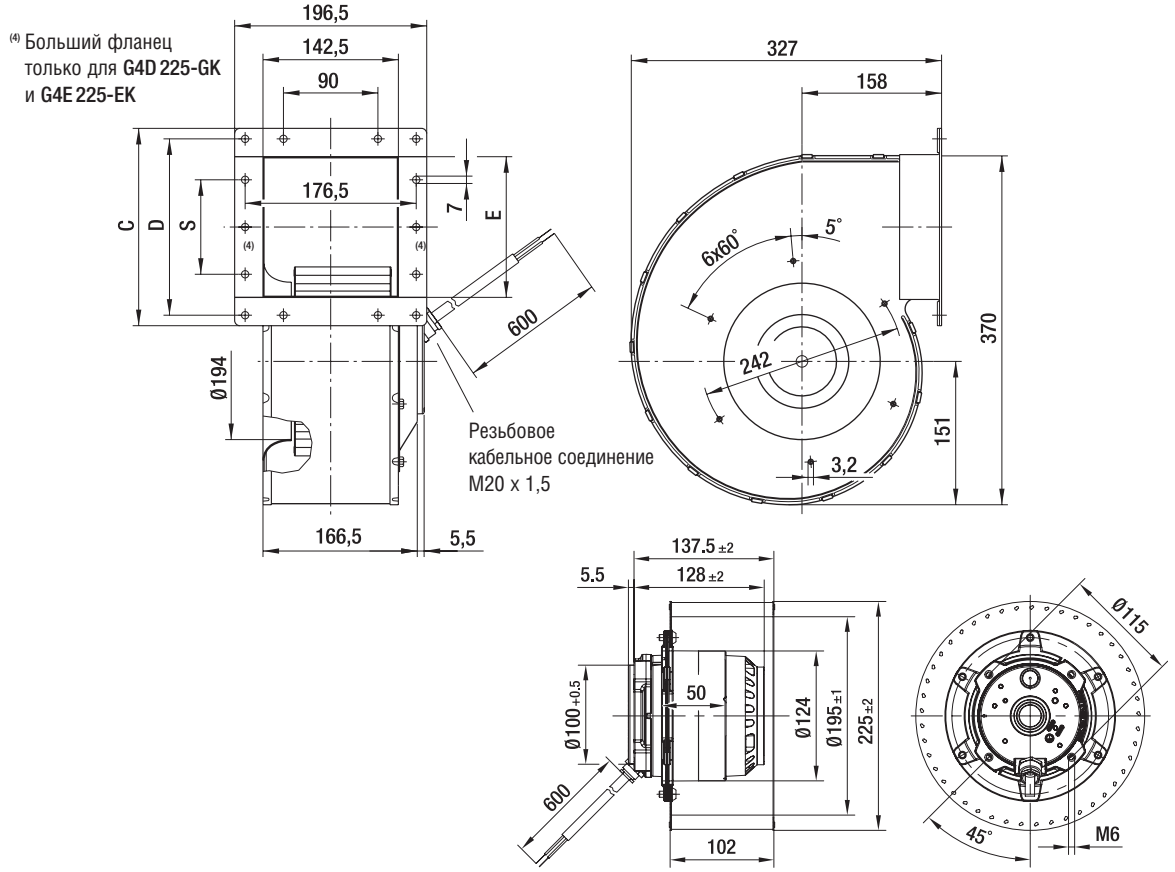

Входной диффузор стр. 308
Конденсатор стр. 314
Схема подключения стр. 344