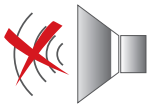

Вентиляторы SILENT-200 DESIGN разработаны специально для помещений с повышенными требованиями к дизайну. Вентиляторы изготавливаются из высококачественного пластика, комплектуются обратным клапаном и однофазным электродвигателем (230В-50Гц), класс изоляции В, со встроенной термозащитой. Электродвигатель крепится к корпусу при помощи резиновых "сайлент-блоков", которые предотвращают передачу вибраций на корпус вентилятора. Максимальный расход воздуха составляет 175 м^3/ч. Вентиляторы предназначены для присоединения к воздуховодам диаметром 120 мм.
Вентиляторы имеют II класс электробезопасности, класс защиты IP45 и рабочую температуру воздуха от 0°С до +40°С.
По запросу возможно изготовление вентиляторов любого цвета, согласно палитры RAL.

Модель SILVER
Все модели доступны в серебристом цвете.

BLACK GREY RED CHAMPAGNE IVORY

IP45
ЗАЩИТА ОТ ВЛАГИ

Lp 35 дБ
НИЗКИЙ УРОВЕНЬ ШУМА

16Вт! мощность
НИЗКОЕ ПОТРЕБЛЕНИЕ ЭНЕРГИИ

Обратный клапан
Предотвращает обратный поток воздуха при выключенном вентиляторе.

Система крепления электродвигателя
Электродвигатель закреплен на резиновых "сайлент-блоках".

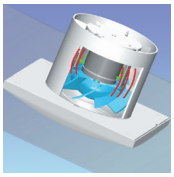

SILENT-200

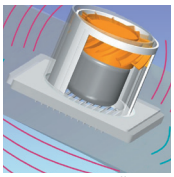

ОБЫЧНЫЙ ВЕНТИЛЯТОР

Бесшумная работа
В обычных вентиляторах вибрация и шум от двигателя передаются на корпус и распространяются в окружающее пространство, а в вентиляторах SILENT вибрация и шум от двигателя гасятся резинометаллическими втулками.

Сменные цветные полоски
В комплекте с вентилятором поставляются 4 цветные полоски: голубая, красная, зеленая и желтая.

МОДЕЛИ

Модель	CZ DESIGN	CRZ DESIGN	CHZ DESIGN
СВЕТОВОЙ ИНДИКАТОР	•	•	•
ОБРАТНЫЙ КЛАПАН	•	•	•
РЕГУЛИРУЕМЫЙ ТАЙМЕР (1-30 МИН.)		•	•
РЕГУЛИРУЕМЫЙ ГИГРОСТАТ			•
ШАРИКОВЫЕ ПОДШИПНИКИ	•	•	•
4 ЦВЕТНЫЕ ПОЛОСКИ	•	•	•
СХЕМА ПОДКЛЮЧЕНИЯ*	2, 3	4, 5	1, 4, 5

* Смотрите раздел "Схемы подключения".

РАБОЧИЕ ХАРАКТЕРИСТИКИ

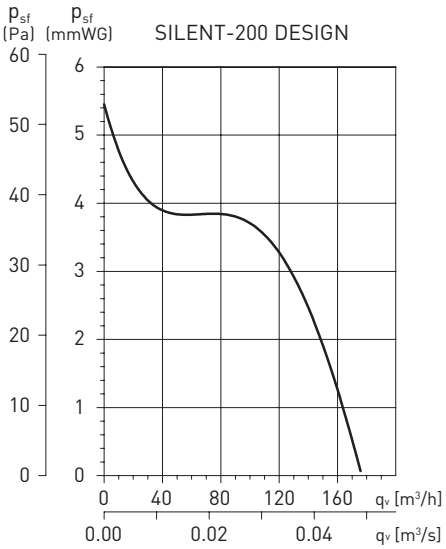

ТЕХНИЧЕСКИЕ ХАРАКТЕРИСТИКИ

Модель	Частота вращения (об/мин)	Потр. мощн. (Вт)	Напряжение (В)	Уровень звук. давл.* (дБ(А))	Макс. расход воздуха (м³/ч)	Класс изоляции/ IP	Ø воздуховода (мм)	Вес (кг)
SILENT-200 DESIGN	2350	16	230	35	175	II / IP45	120	0,88

* Уровень звукового давления измерен на расстоянии 3 м от вентилятора, в свободном пространстве.

РАЗМЕРЫ (мм)

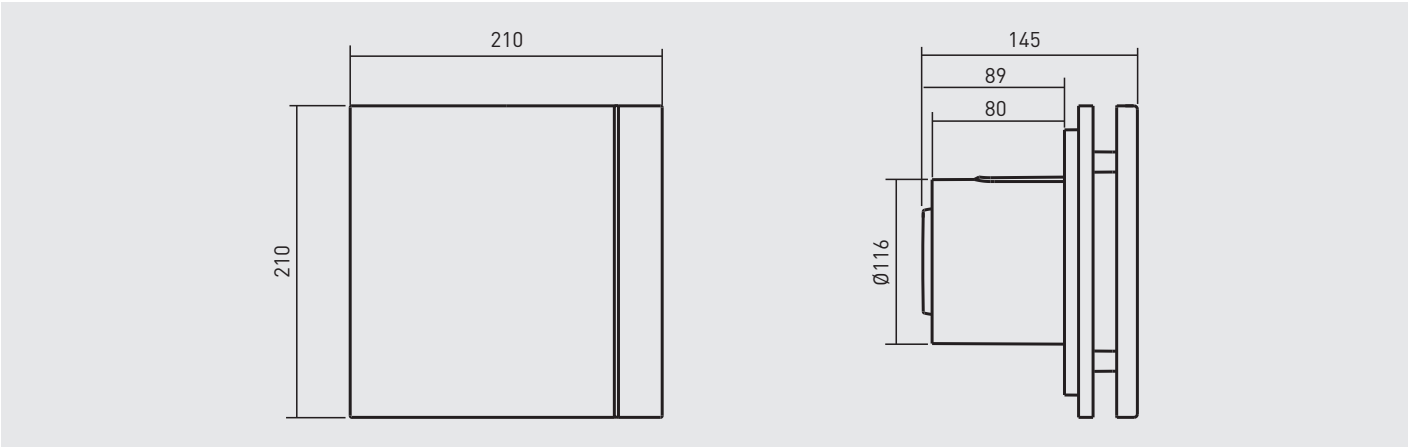

АКСЕССУАРЫ

GSA-100
Гибкие алюминиевые воздуховоды.

GRA-75
Алюминиевая решётка.

CX-80/125
Червячные хомуты.

PER-100W
Пластиковые инерционные жалюзи.

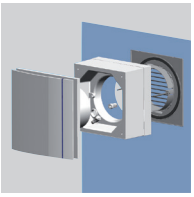

WINDOW KIT 200
Позволяет устанавливать вентиляторы SILENT-200 непосредственно в оконное стекло.